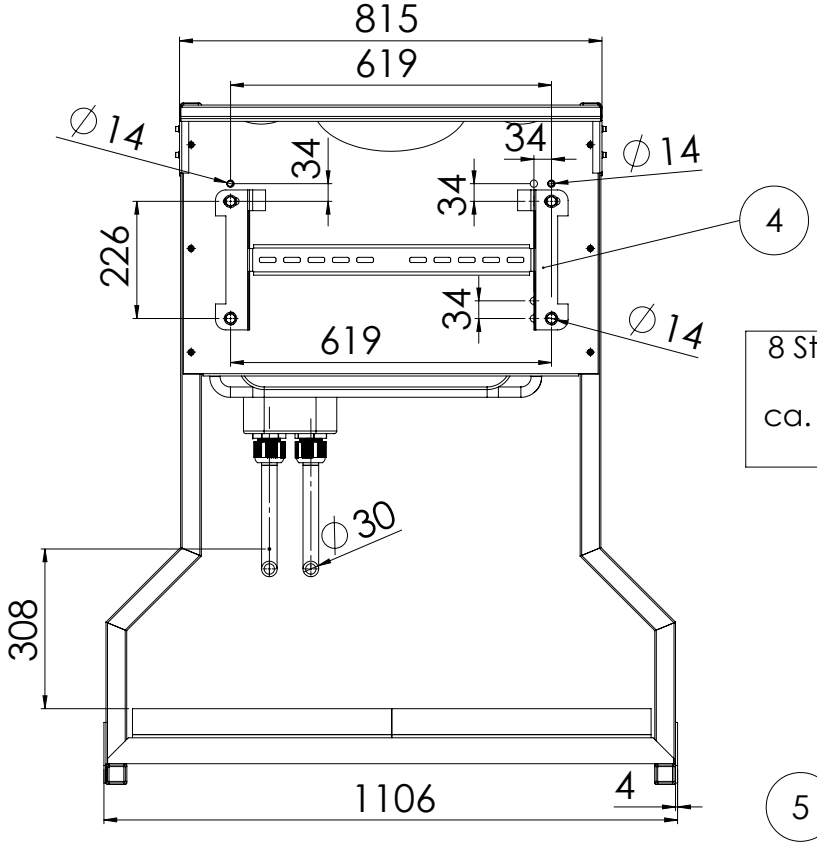

8 Stück x Beton-Steine
(500x500 x50) =
ca. 29,12 kg x 8 Stück=
ca. 233 kg

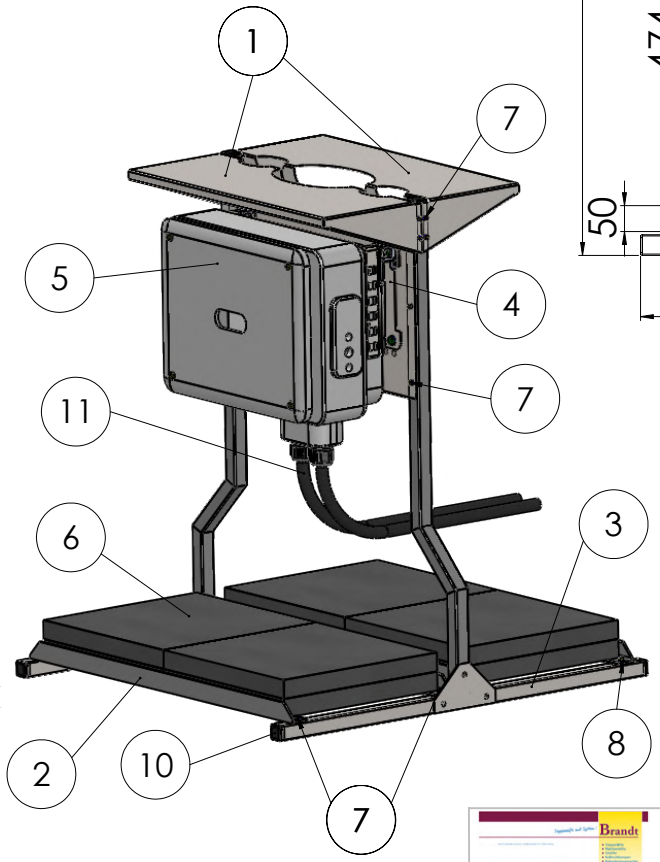

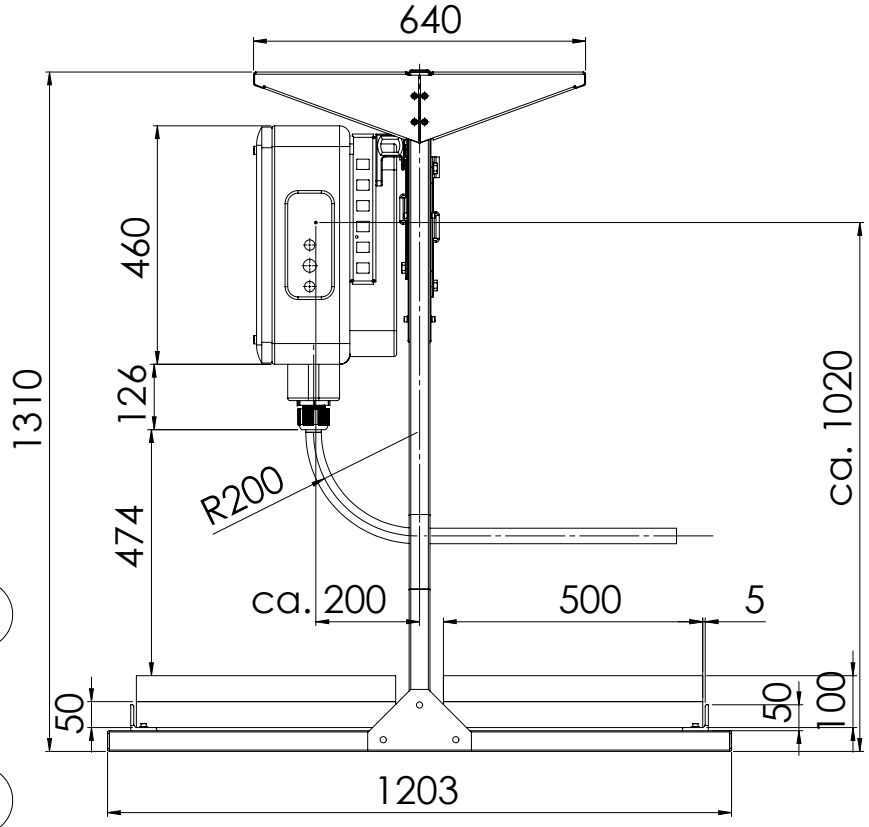

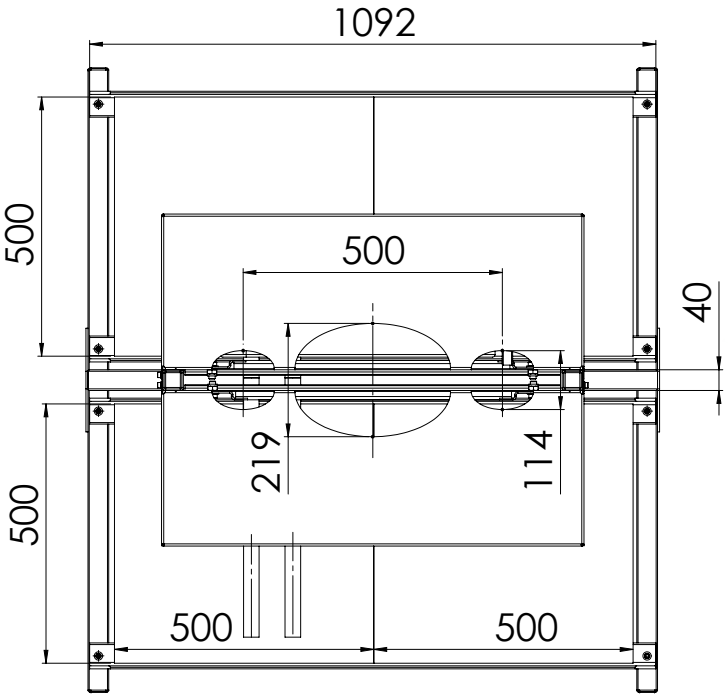

POS-NR.	BENENNUNG	BESCHREIBUNG	GEWICHT [kg]	004-00-000-mit 8 x Beton-Steinen 500 x 500 x 50 & TS-Füßen aus Stahl-Rohr 40 x 40 x 2-L1200 x H1300-ohne Stellfüßen/MENGE
1	SOLAR 004-00-002-B800 x H523 x L300	Blech-Tafel mit Loch-Bild	11.02	2
2	SOLAR 001-04-004-L50 x 50 x 6 x 1092	L-Profil zur Betonstein-Aufnahme Typ.2	4.80	4
3	SOLAR 004-00-010-TS-Form aus 40 x 40 x 2 x L1200 x H1300 Schweißteilen ohne Bohrung-Ø20 unten	Wechsel-Richter Gestell-Fuß aus Quadrat-Rohr 40 x 40 x 2 - L1200 x H1300 Typ: 2	6.39	2
4	SUN2000_IS13W00002 Montage-Halterung Schweißteil	Montage-Halterung Schweißteil	1881.41	2
5	Wechselrichter SUN2000_IS13W00002 komplett	Wechselrichter L640 x H530 x B270	53135.34	1
6	Beton-Stein 500 x 500 x 50	Pflasterstein	29.13	8
7	DIN 912-M6x16	Zylinderschraube mit Innensechskant	0.006	26
8	DIN 125-T1-M8 (Φ8,4 x Φ16 x 1,6)	Scheibe Form A	1.83	8
9	DIN 125-T1-M6 (Φ6,4 x Φ12 x 1,6)	Scheibe Form A	0.13	18
10	W-0590-40 x 40	Kunststoff-Endkappe schwarz	0.01	6
11	Gleich-Strom Kabel mit Isoleirung	Gleich-Strom Kabel	_	2

Brandt

WENN NICHT ANDERS DEFINIERT: BEMASSUNGEN SIND IN MILIMETER OBERFLÄCHENBESCHAFFENHEIT: TOLERANZEN: LINEAR: DIN ISO 2768-1_m-Klasse WINKEL: DIN ISO 2768-1_m-Klasse

OBERFLÄCHENGÜTE:

ENTGRATEN UND SCHARFE KANTEN BRECHEN

ZEICHNUNG NICHT SKALIEREN

ÄNDERUNG

	NAME	SIGNATUR	DATUM
GEZEICHNET	Aescht		14.02.2024
GEPRÜFT			
GENEHMIGT			
PRODUKTION			
QUALITÄT			

WERKSTOFF:

GEWICHT: 344.80 kg

BENENNUNG:

Solar-Wechsel-Richter Gestell Typ.:2 komplett

ZEICHNUNGSNR: SOLAR 004-00-000-L1200 x H1300 x B1100

A2

MASSSTAB:1:7.5

BLATT 1 VON 1

Zust.	Änderung	Datum	Name